MKSL リニアクランパ・ズィー - 空気圧 - 常時閉 - 低コストタイプ 仕様変更

空気圧タイプ N/C 常時閉

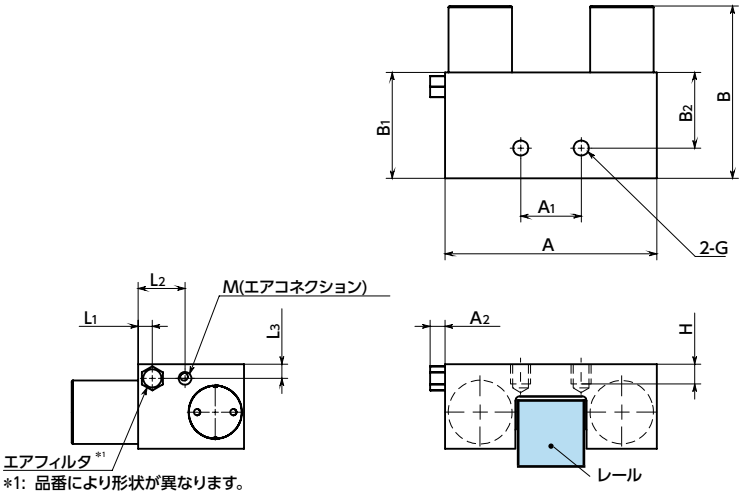

*1: 品番により形状が異なります。

寸法・性能

単位：mm

品番 1	保持力 (N)	A	A_1	A_2	B	B_1	B_2	G	H	L_1	L_2	L_3	M	質量 (kg)
MKSL-1501-AS1-A	300	47	15	–	58	39	15.5	M4	4.5	4.1	19.5	4.1	M3	0.2
MKSL-2001-AS1-A	500	63	20	5	58	39	25	M5	5.5	4.7	18	4.7	M5	0.33
MKSL-2501-AS1-A	600	70	20	5	57	35	25	M6	6.5	4.7	15.5	4.7	M5	0.36

● 品番指定 ※価格・納期はNBKウェブサイトをご覧ください。

MKSL-2501-AS1-A

1

レバー位置変更 ➡ P.xxxx

対応不可