LWBM カムレバー(おねじ) - 固定タイプ オススメ

WEB 選定ナビ　WEB CAD Download

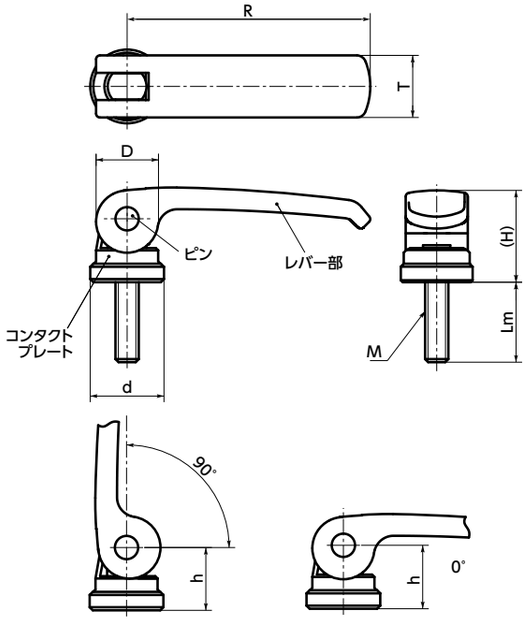

- レバーの上下動作ですばやく締めつけと解放を行います。
- ナットと組み合わせて使用してください。締めつけの調整は、ナットで行います。
- レバーとピンを完全に固定。くり返しの使用でもレバー部とピンの接触面の摩耗によるガタつきの発生はありません。従来商品と比べて耐久性を高めています。
- カラーバリエーションは4色。用途によって選択できます。オレンジ・レッドは誘目性が高く操作箇所の明確化に適しています。つや消し黒・シルバーグレーは機械・装置の外観と調和する落ち着いた色合いです。

末尾記号 3	レバー部の色
なし	つや消し黒
OR	オレンジ
SG	シルバーグレー
RD	レッド

● 材質・仕上げ　RoHS2適合

	LWBM
レバー部	亜鉛ダイカスト 静電塗装(各色)
ねじ部	SUM22L 三価クロメート処理
ピン	スティール 三価クロメート処理
コンタクトプレート	ガラス繊維強化ナイロン6

⚠ 使用上の注意
くり返しの使用により、レバー部とコンタクトプレートの接触部が摩耗し、締付力が低下します。定期的に締めつけを調整してください。

寸法

単位：mm

品番 1	R	M(並目) ねじの呼び	M(並目) ピッチ	T	D	d	H	h(0°)	h(90°)	最大締付力(kN)	質量(g)
LWBM-63-M5	63	M5	0.8	16	16	18.5	24.5	16.3	15.55	3.9	55 - 60
LWBM-63-M6	63	M6	1	16	16	18.5	24.5	16.3	15.55	5.5	55 - 64
LWBM-82-M6	82	M6	1	20	20	22.5	30	19.5	18.5	5.5	105 - 113
LWBM-82-M8	82	M8	1.25	20	20	22.5	30	19.5	18.5	10	106 - 121
LWBM-101-M8	101	M8	1.25	25	26	27	40	25.3	23.8	10	200 - 213
LWBM-101-M10	101	M10	1.5	25	26	27	40	25.3	23.8	16	204 - 228

● 関連商品

同形状でめねじタイプの LWBF があります。
➡ P.xxxx

● 品番指定　直送　14時当日出荷　WEB NBKネットショップ

LWBM-63-M5-16-OR
1　2　3

2 ねじ長さLmは、価格表に価格の記載があるサイズから選択してください。
価格が( )の商品は非在庫品です。実働10日目出荷になります。

クリーン洗浄・クリーン梱包 ➡ P.xxxx	ねじ組み合わせ ➡ P.xxxx	ねじカット ➡ P.xxxx	ゆるみ止め ➡ P.xxxx	レーザ刻印 ➡ P.xxxx
対応不可	対応不可	お問い合わせください	対応不可	対応可・別料金

価格

単位：円

品番	レバー部の色	Lm(mm) 2							
		16	20	25	30	35	40	50	60
LWBM-63-M5	つや消し黒	(1,630)	1,630	1,750	1,750	1,750	1,750	(1,770)	
LWBM-63-M6	つや消し黒	(1,630)	1,630	1,750	1,750	1,750	1,750	1,770	
LWBM-82-M6	つや消し黒		(1,740)	1,740	1,750	1,750	1,800	1,800	(1,870)
LWBM-82-M8	つや消し黒		(1,740)	1,740	1,750	1,750	1,800	1,800	1,870
LWBM-101-M8	つや消し黒		(2,340)	(2,360)	(2,370)	(2,380)	(2,400)	(2,430)	(2,460)
LWBM-101-M10	つや消し黒		(2,340)	2,360	2,370	(2,380)	2,400	2,430	(2,460)
LWBM-63-M5	オレンジ	(1,680)	(1,680)	(1,800)	(1,800)	(1,800)	(1,800)	(1,820)	
LWBM-63-M6	オレンジ	1,680	1,680	1,800	1,800	1,800	1,800	1,820	
LWBM-82-M6	オレンジ		(1,790)	(1,790)	(1,800)	(1,800)	(1,850)	(1,850)	(1,920)
LWBM-82-M8	オレンジ		1,790	1,790	1,800	1,800	1,850	1,850	1,920
LWBM-101-M8	オレンジ		(2,390)	(2,410)	(2,420)	(2,430)	(2,450)	(2,480)	(2,510)
LWBM-101-M10	オレンジ		(2,390)	(2,410)	(2,420)	(2,430)	(2,450)	(2,480)	(2,510)
LWBM-63-M5	シルバーグレー	(1,680)	(1,680)	(1,800)	(1,800)	(1,800)	(1,800)	(1,820)	
LWBM-63-M6	シルバーグレー	1,680	1,680	1,800	1,800	1,800	1,800	1,820	
LWBM-82-M6	シルバーグレー		(1,790)	(1,790)	(1,800)	(1,800)	(1,850)	(1,850)	(1,920)
LWBM-82-M8	シルバーグレー		1,790	1,790	1,800	1,800	1,850	1,850	1,920
LWBM-101-M8	シルバーグレー		(2,390)	(2,410)	(2,420)	(2,430)	(2,450)	(2,480)	(2,510)
LWBM-101-M10	シルバーグレー		(2,390)	(2,410)	(2,420)	(2,430)	(2,450)	(2,480)	(2,510)
LWBM-63-M5	レッド	(1,680)	(1,680)	(1,800)	(1,800)	(1,800)	(1,800)	(1,820)	
LWBM-63-M6	レッド	(1,680)	(1,680)	(1,800)	(1,800)	(1,800)	(1,800)	(1,820)	
LWBM-82-M6	レッド		(1,790)	(1,790)	(1,800)	(1,800)	(1,850)	(1,850)	(1,920)
LWBM-82-M8	レッド		(1,790)	(1,790)	(1,800)	(1,800)	(1,850)	(1,850)	(1,920)
LWBM-101-M8	レッド		(2,390)	(2,410)	(2,420)	(2,430)	(2,450)	(2,480)	(2,510)
LWBM-101-M10	レッド		(2,390)	(2,410)	(2,420)	(2,430)	(2,450)	(2,480)	(2,510)

● 価格が( )の商品は非在庫品です。実働10日目出荷になります。

● 使用方法

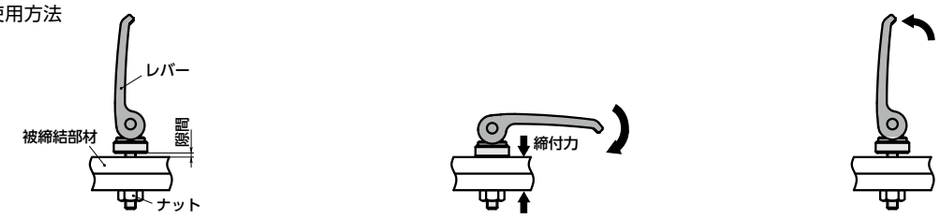

❶レバーの向きを決定し、レバーを立てた状態で、コンタクトプレートと被締結部材の隙間をナット*1で調整してください。隙間が狭いと締付力は大きく、広いと小さくなります。

❷レバーを倒すと、カムの力で被締結部材を締めつけます。

❸レバーを起こすと、被締結部材の締めつけが解放されます。

*1: ナットは付属していません。

⚠ 故障・破損を避けるため、被締結部材への取りつけおよびナットの調整は、レバーを立てた状態で行ってください。

● レバーを倒す力と締付力の関係

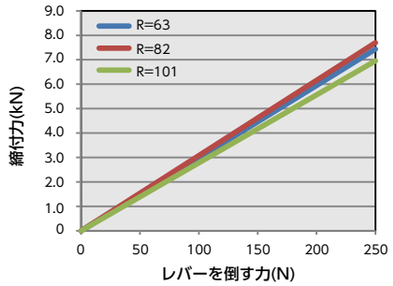

⚠ 最大締付力はねじ径により異なります。
寸法表に記載の最大締付力(kN)を超えないようにしてください。

NBK 鍋屋バイテック会社　0575-23-1162　info@nbk1560.com　https://www.nbk1560.com