PSVX-B インデックスプランジャ - レバータイプ - 180°回転制限 - レバーキャップつき

PSVX-L-B

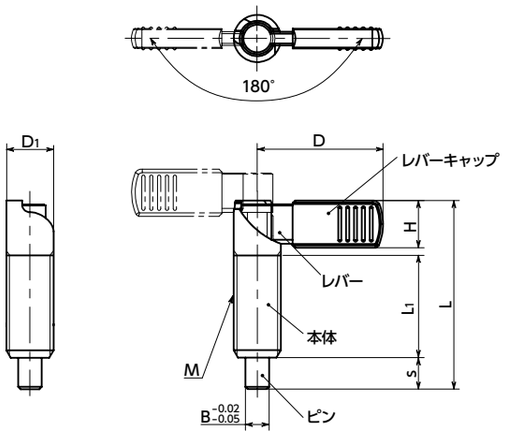

PSVX-R-B

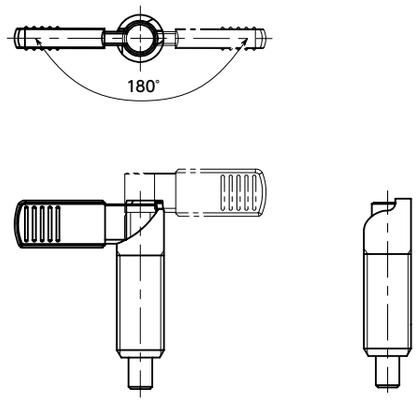

PSVX-L-BK

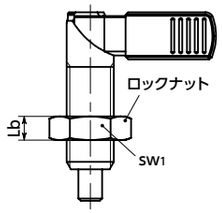

PSVX-R-BK

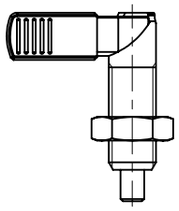

- レバーを回してピンの出入りを操作するインデックスプランジャ。
- レバーを180°回すと、ピンは本体に内蔵されます。レバーを離すと、内蔵スプリングの力で元の位置に戻ります。
- レバーの操作角度を180°に制限しています。また、操作方向も一定のため、誤操作を防止できます。
- 手になじむレバーキャップがついています。
- 商品記号により、レバーの操作方向が選択できます。

PSVX-L-B
PSVX-L-BK
左方向へレバーを回すとピンが内蔵

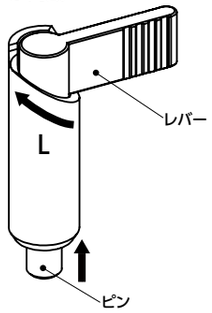

PSVX-R-B
PSVX-R-BK
右方向へレバーを回すとピンが内蔵

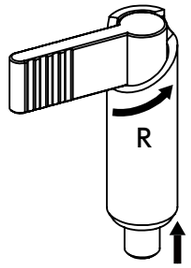

- 品番の末尾記号により、ロックナットの有無が選択できます。

末尾記号	ロックナット
B	なし*1
BK	あり

*1： ゆるみ止めサービスをご利用ください。(➡ P.xxxx)

- 材質・仕上げ

RoHS

	PSVX-L-B / PSVX-R-B	PSVX-L-BK / PSVX-R-BK
レバー	焼結合金	焼結合金
レバーキャップ	ナイロン6(つや消し黒)	ナイロン6(つや消し黒)
本体	SUM22L 四三酸化鉄皮膜(黒)	SUM22L 四三酸化鉄皮膜(黒)
ピン	SUM22L 窒化処理	SUM22L 窒化処理
スプリング	SUS301	SUS301
ロックナット	–	S45C 四三酸化鉄皮膜(黒)

PSVX-L-B 左方向へレバーを回すとピンが内蔵・ロックナットなし **PSVX-R-B** 右方向へレバーを回すとピンが内蔵・ロックナットなし

単位：mm

品番 1	B	s	M(細目) ねじの呼び	M(細目) ピッチ	D	D1	L	L1	Lb	sw1	H	荷重(N) min./max.	ピンのせん断荷重(N)	質量(g)
PSVX-6-M12-L-B	6	8	M12	1.5	32	12	47	26	–	–	12	8 / 18	1710	31
PSVX-8-M16-L-B	8	10	M16	1.5	42	16	56	30	–	–	15.5	11 / 29	3050	65
PSVX-10-M20-L-B	10	12	M20	1.5	52	20	69	37	–	–	18	21 / 57	4770	132
PSVX-6-M12-R-B	6	8	M12	1.5	32	12	47	26	–	–	12	8 / 18	1710	31
PSVX-8-M16-R-B	8	10	M16	1.5	42	16	56	30	–	–	15.5	11 / 29	3050	65
PSVX-10-M20-R-B	10	12	M20	1.5	52	20	69	37	–	–	18	21 / 57	4770	132

PSVX-L-BK 左方向へレバーを回すとピンが内蔵・ロックナットつき **PSVX-R-BK** 右方向へレバーを回すとピンが内蔵・ロックナットつき

単位：mm

品番 1	B	s	M(細目) ねじの呼び	M(細目) ピッチ	D	D1	L	L1	Lb	sw1	H	荷重(N) min./max.	ピンのせん断荷重(N)	質量(g)
PSVX-6-M12-L-BK	6	8	M12	1.5	32	12	47	26	6	18	12	8 / 18	1710	41
PSVX-8-M16-L-BK	8	10	M16	1.5	42	16	56	30	8	24	15.5	11 / 29	3050	85
PSVX-10-M20-L-BK	10	12	M20	1.5	52	20	69	37	10	30	18	21 / 57	4770	167
PSVX-6-M12-R-BK	6	8	M12	1.5	32	12	47	26	6	18	12	8 / 18	1710	41
PSVX-8-M16-R-BK	8	10	M16	1.5	42	16	56	30	8	24	15.5	11 / 29	3050	85
PSVX-10-M20-R-BK	10	12	M20	1.5	52	20	69	37	10	30	18	21 / 57	4770	167

- 品番指定 ※価格・納期はNBKウェブサイトをご覧ください。

PSVX-6-M12-R-BK
1

クリーン洗浄・クリーン梱包 ➡ P.xxxx	ゆるみ止め ➡ P.xxxx	レーザ刻印 ➡ P.xxxx
対応不可	対応可・別料金	対応可・別料金

NBK 鍋屋バイテック会社 ▶0575-23-1162 ▶info@nbk1560.com ▶https://www.nbk1560.com